压力传感器参考外部电路

■ 参考外部电路

● 1~5 V输出

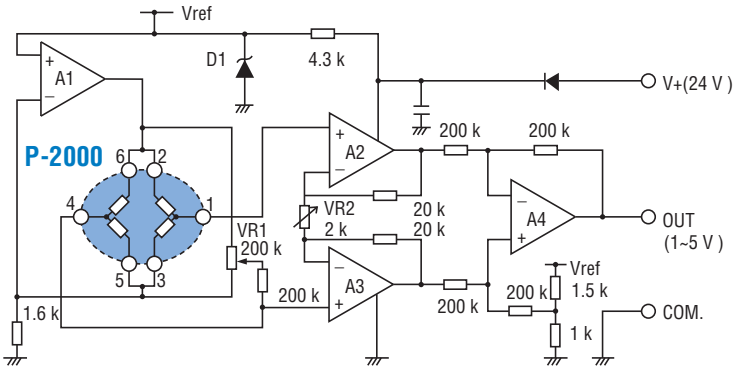

A1~4: LM324 * D1 :LM385-2.5

*需提高电路精度时，请使用LT1014等高精度amp。
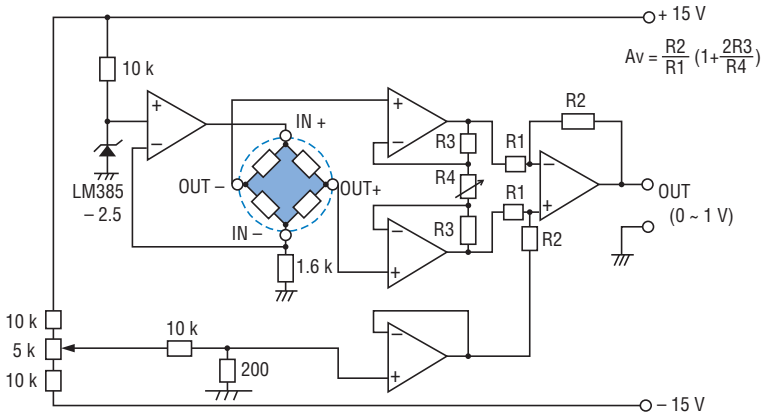
● 0~1 V输出